KOMPENSATOR GUMOWY NBR Z KOŁNIERZAMI OBROTOWYMI PN10/16

Kompensator NBR z kołnierzami obrotowymi do pochłaniania wibracji i hałasu w sieciach naftowych, węglowodorowych i powietrznych. Posiada korpus z pojedynczej kuli NBR i ruchome kołnierze ze stali węglowej cynkowanej galwanicznie. Do przemieszczeń liniowych i kątowych.

Lloyd's Register Marine



Rozmiar :	DN32 to DN200
Przyłacza :	Kołnierzowe PN10/16
Temperatura min.:	-10°C
Temperatura maks.:	+80°C
Ciśnienie maks.:	16 Bar
Specyfikacja :	Pochłaniają wibracje i hałasy, do przemieszczeń liniowych i kątowych, korpus z pojedynczej kuli NBR, ruchomy kołnierz.
Materiały :	Kołnierze ze stali ocynkowanej galwanicznie.

KOMPENSATOR GUMOWY NBR Z KOŁNIERZAMI OBROTOWYMI PN10/16

SPECYFIKACJA:

- Pochłaniają wibracje i hałasy
- Do przemieszczeń liniowych i kątowych
- Korpus NBR (oznaczenie NBR)
- Kołnierze ze stali ocynkowanej galwanicznie PN10/16
- Ogranicznik rozciągnięcia (opcjonalnie)

Zastosowanie:

- Olej, węglowodór, powietrze
- Min. i maks. temperatura Ts : - 10°C to + 80°C
- Maks. ciśnienie Ps : 16 bars (patrz wykres)

Wykres ciśnienie / temperatura (nie uwzględnia pary):

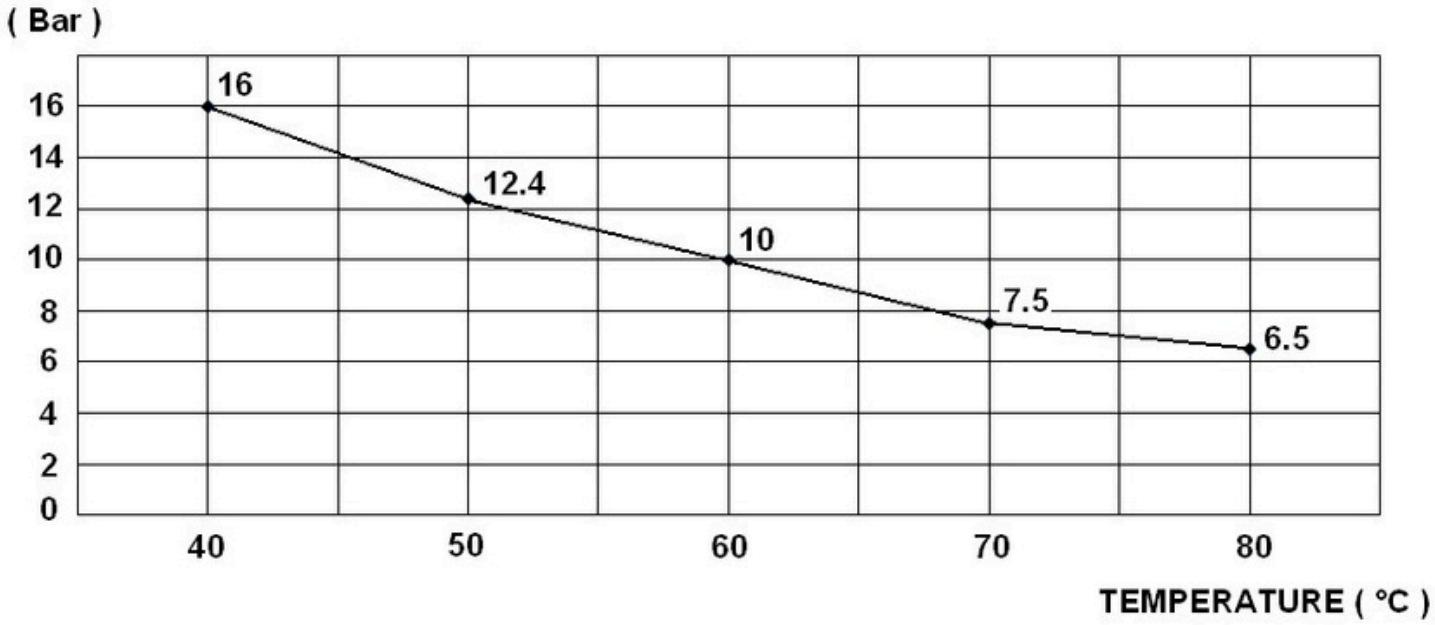

WYKAZ:

- Kompensator NBR z ruchomymi kołnierzami PN10/16 od DN32 do DN150, PN10 dla większych rozmiarów **Seria 1503**
- Ograniczniki rozciągnięcia (z 2 kołkami i 4 płytkami w zestawie) od DN 32 do DN 200 **Seria 98604**

KOMPENSATOR GUMOWY NBR Z KOŁNIERZAMI OBROTOWYMI PN10/16

MATERIAŁY :

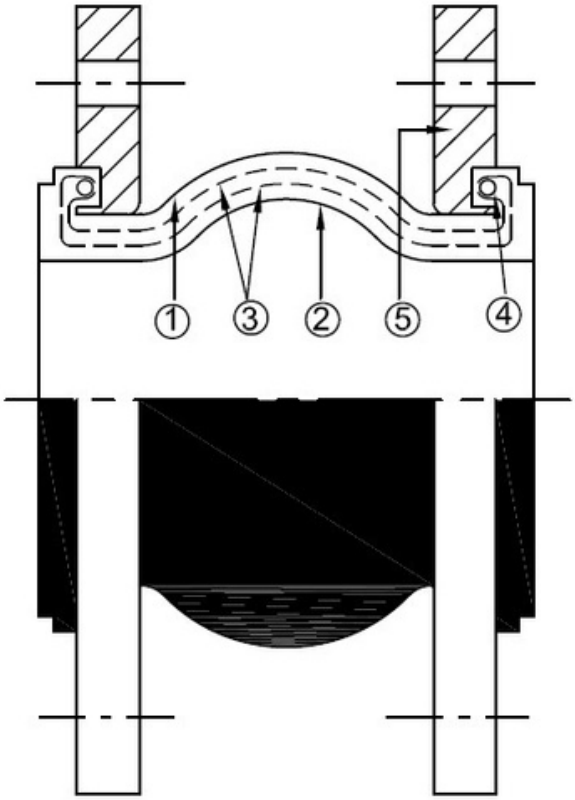

Nr.	Nazwa	Materiał
1	Pokrywa	EPDM
2	Dętka	NBR
3	Wzmocnienie	sznur nylonowy
4	Wspornik	stal hartowana
5	Kołnierze	Stal ocynkowana elektrycznie

KOMPENSATOR GUMOWY NBR Z KOŁNIERZAMI OBROTOWYMI PN10/16

WYMIARY (w mm):

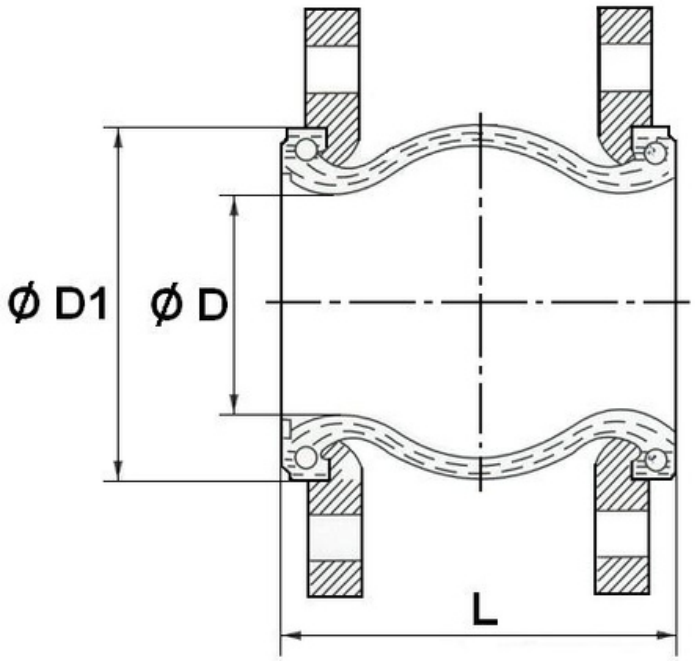

DN	32	40	50	65	80	100	125	150	200
L	95	95	105	115	130	135	170	180	205
Ø D	29	37	47	57	74	91	119	145	199
Ø D1	69	79	90	108	124	145	179	209	261
Weight (Kg)	2.85	3.15	4.15	4.95	6.05	6.95	9.6	11.85	16.9
Ref.	1503032	1503040	1503050	1503065	1503080	1503100	1503125	1503150	1503200

Sferaco 90 rue du Ruisseau 38297 St Quentin Fallavier Tel: + 33 (0) 474.94.15.90 Fax: + 33 (0) 474.95.62.08 Internet: www.sferaco.fr E-mail : info@sferaco.fr

Zamieszczone informacje podlegają ewentualnym modyfikacjom

KOMPENSATOR GUMOWY NBR Z KOŁNIERZAMI OBROTOWYMI PN10/16

Wymiary kołnierzy PN10/16 do rozmiaru DN150, PN10 przy większych rozmiarach (w mm):

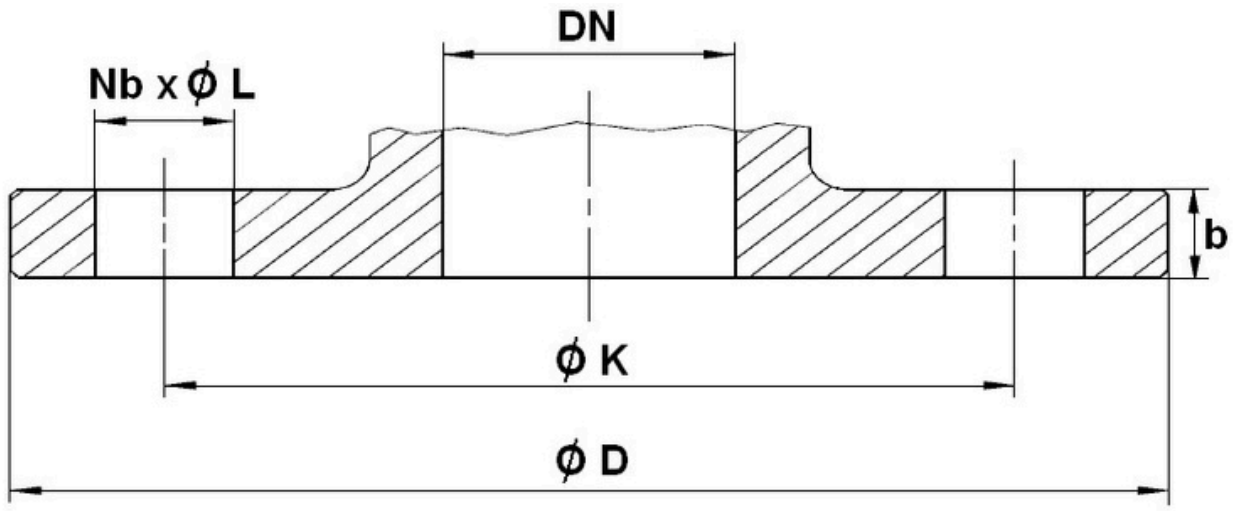

DN	32	40	50	65	80	100	125	150	200
Ø D	140	150	165	185	200	220	250	285	340
Ø K	100	110	125	145	160	180	210	240	295
Nb x Ø L	4 x 19	4 x 19	4 x 19	4 x 19	8 x 19	8 x 19	8 x 19	8 x 23	8 x 23
b	14	14	15	15	17	17	19	19	20

KOMPENSATOR GUMOWY NBR Z KOŁNIERZAMI OBROTOWYMI PN10/16

RUCHY (w mm):

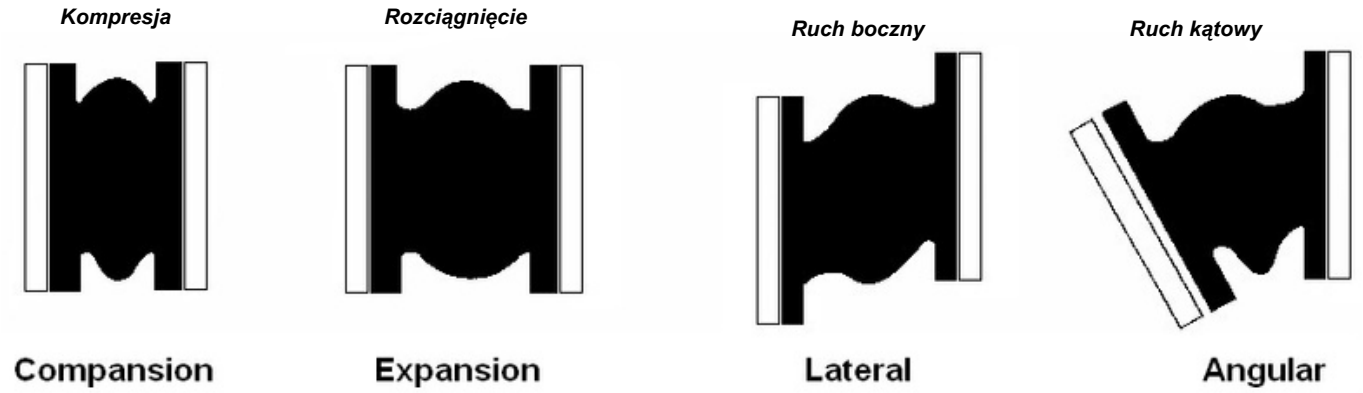

DN	32	40	50	65	80	100	125	150	200
Compansion	8	8	8	12	12	12	16	16	20
Expansion	4	4	4	6	6	10	10	10	14
Lateral	8	8	8	10	10	12	12	12	18
Angular	15°	15°	15°	15°	15°	15°	15°	15°	15°

Maksymalne ruchy nie mogą być stosowane razem

NORMY:

- Certyfikat ISO 9001 : 2015 gwarantowany przez producenta
- DYREKTYWA 2014/68/UE: Produkty wyłączone z dyrektywy (art. 4, § 3)
- Kołnierze zgodnie z normą EN 1092-1 PN10/16
- Certyfikat dopuszczenia **Marine LLOYD'S REGISTER**

Informacja od producenta: nasza opinia i porady nie są gwarantowane i SFERACO oraz dystrybutorzy nie ponoszą odpowiedzialności za potencjalne szkody. Klient musi sprawdzić właściwy wybór produktów w rzeczywistych warunkach świadczenia usług.

Informacja od tłumacza: niniejsze tłumaczenie **nie** jest oficjalne. Tłumaczenie jest interpretacją z języka angielskiego, znaczenie niektórych słów czy zdań może odbiegać od oryginału z uwagi na przesłanki językowe. W przypadku znajomości języka angielskiego zaleca się korzystanie z oficjalnego dokumentu udostępnionego przez producenta w języku angielskim:

https://www.sferaco.com/media/documentation/technical_datasheet_expansion_joint_nbr_flanged_pn10-16.pdf